PanaHome

第２回おおたスポーツアカデミーＣｈａｍｐｉｏｎｓｈｉｐ卓球選抜大会

成績表

期日：平成24年11月18日（日）
会場：太田市運動公園市民体育館

中学生女子の部

優　勝　　ＲＲＣ
準優勝　　熊谷市立大幡中学校
第３位　　伊奈町立伊奈中学校
優秀選手賞　杉田 陽南（ＲＲＣ）

予選リーグ

Ａリーグ			①	②	③	④	勝	敗	順位
①	東京	江戸川区立葛西第二中学校		0-3	3-2	3-1	2	1	2位
②	埼玉	熊谷市立大幡中学校	3-0		3-0	3-0	3	0	1位
③	群馬	館林市立第一中学校	2-3	0-3		3-0	1	2	3位
④	群馬	太田市立城西中学校	1-3	0-3	0-3		0	3	4位

Ｂリーグ			①	②	③	④	勝	敗	順位
①	埼玉	伊奈町立伊奈中学校		3-1	3-1	3-0	3	0	1位
②	埼玉	深谷市立岡部中学校	1-3		3-1	3-1	2	1	2位
③	群馬	大泉町立南中学校	1-3	1-3		0-3	0	3	4位
④	群馬	太田市立生品中学校	0-3	1-3	3-0		1	2	3位

Ｃリーグ			①	②	③	勝	敗	順位
①	埼玉	ＲＲＣ		3-0	3-0	2	0	1位
②	群馬	前橋市立富士見中学校	0-3		3-2	1	1	2位
③	群馬	太田市立毛里田中学校	0-3	2-3		0	2	3位

Ｄリーグ			①	②	③	勝	敗	順位
①	埼玉	加須市立北川辺中学校		3-2	2-3	1	1	2位
②	埼玉	行田市立長野中学校	2-3		0-3	0	2	3位
③	群馬	太田市立西中学校	3-2	3-0		2	0	1位
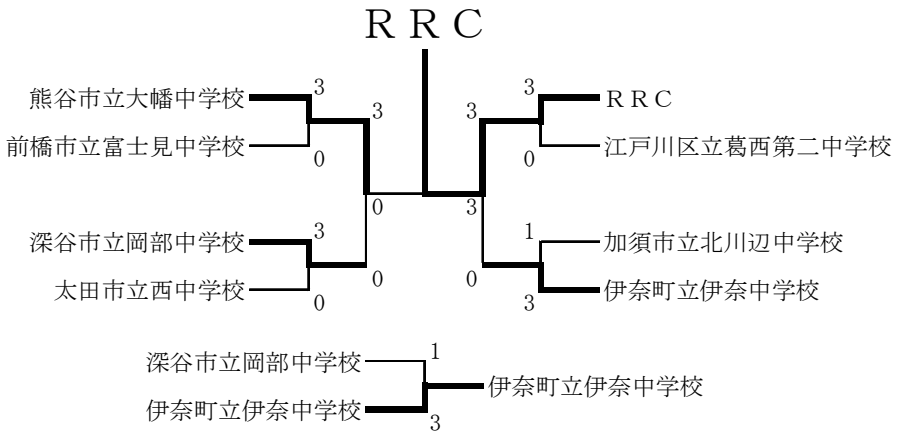
決勝トーナメント